A.S.P. Valloni Marecchia

Azienda di Servizi alla Persona

Via Di Mezzo, 1 - 47923 - Rimini (RN) - Tel.: 0541367811

Progetto Preliminare – Definitivo – Esecutivo

REALIZZAZIONE DI IMPIANTO DI DIFFUSIONE SONORA PER EVACUAZIONE E MODIFICHE ALL'IMPIANTO DI RIVELAZIONE E SEGNALAZIONE INCENDI A SERVIZIO DELLA SEDE ISTITUZIONALE SITA IN VIA DI MEZZO, 1 - RIMINI

Responsabile Unico del Procedimento

Dott.sa Sofia Catania

Progettista Impianti elettrici e speciali

Per. Ind. Barbieri Alessandro
Via Del Pino, 24 – 47923 – Rimini (RN)

Coordinatore per la Sicurezza

Geom. Claudio Bronzetti
c/o A.S.P. Valloni Marecchia

Comune di RIMINI Via VIA DI MEZZO, 1 Provincia di RIMINI	TAVOLA N° EL.01
Progetto **Schema modfiche quadri elettrici**	Scala – / Data **10/05/2018** File
Denominazione **Casa di Riposo**	Dis. / Sost. dal Ver. / Sost. il

TABELLA RIASSUNTIVA DEL QUADRO

TENSIONE NOMINALE: Vn =
FREQUENZA: f =
POTENZE E CORRENTI:
PROVENIENZA E TIPO LINEE ALIMENTAZIONE:
STRUTTURA DEL QUADRO:
GRADO DI PROTEZIONE MINIMO:

PROGETTAZIONE	TENSIONE ESERCIZIO	NORME	PROTEZIONE
SERIE	TENSIONE COMANDI		
COMMESSA Modifica Quadri	TENSIONE SEGNALI		
COMMITTENTE ASP Valloni Marecchia			

REV.	REVISIONE	DATA	FIRME

	DATA	FIRME
DISEG.	04/01/2018	
VISTO		
APPR.		

Studio Tecnico Barbieri

Modifica Quadri Elettrici

FOGLIO 1

T.F. 12

SOST. DA:

SOST. IL:

ORIGINE

Simbolo	Descrizione
	Equipotenzialita'
	Conduttura trifase con conduttore neutro
	Conduttura monofase con conduttore di neutro e terra
	Interrutt. di pot.ad apert.autom.funz.per corr.magnetoter.differ.
	Interrutt. di pot.ad apert.autom.funz.per corr.magnetoter.
	Interruttore di manovra-sezionatore

Foglio	Titolo
1	Modifica Quadri Elettrici
2	Legenda
3	QE-Gen. P. Terra Fabb. A
4	QE-Gen. P. Terra Fabb. A
5	QE-Gen. P. Terra Fabb. B
6	QE-Gen. P. Terra Fabb. B
7	QE-P. Primo Fabb. B
8	QE-P. Primo Fabb. B
9	QE-Gen. P. Terra Fabb. C
10	QE-Gen. P. Terra Fabb. C
11	QE-P. Primo Fabb. C
12	QE-P. Primo Fabb. C

				DATA	04/01/2018	ASP Valloni Marecchia		Studio Tecnico Barbieri Via Del Pino, 24 - Rimini	Legenda	Modifica Quadri	
				DISEG.							
				VISTO							FOGLIO 2 DI 12
REV.	MODIFICA	DATA	FIRMA	APPR.		SOST. IL:	SOST. DA:	ORIGINE:			SEGUE 3

TABELLA RIASSUNTIVA DEL QUADRO

TENSIONE NOMINALE: Vn = 400V
FREQUENZA: f = 50Hz
POTENZE E CORRENTI:
PROVENIENZA E TIPO LINEE ALIMENTAZIONE:
STRUTTURA DEL QUADRO: Carpenteria metallica con porta
GRADO DI PROTEZIONE MINIMO: IP30

PROGETTAZIONE	TENSIONE ESERCIZIO	NORME CEI EN 60947	PROTEZIONE
SERIE	TENSIONE COMANDI		
COMMESSA Modifica Quadri	TENSIONE SEGNALI		
COMMITTENTE ASP Valloni Marecchia			

	DATA	FIRME
DISEG.	04/01/2018	
VISTO		
APPR.		

Studio Tecnico Barbieri

QE-Gen. P. Terra Fabb. A

FOGLIO 3

T.F. 12

REV.	REVISIONE	DATA	FIRME	SOST. DA:	SOST. IL:	ORIGINE

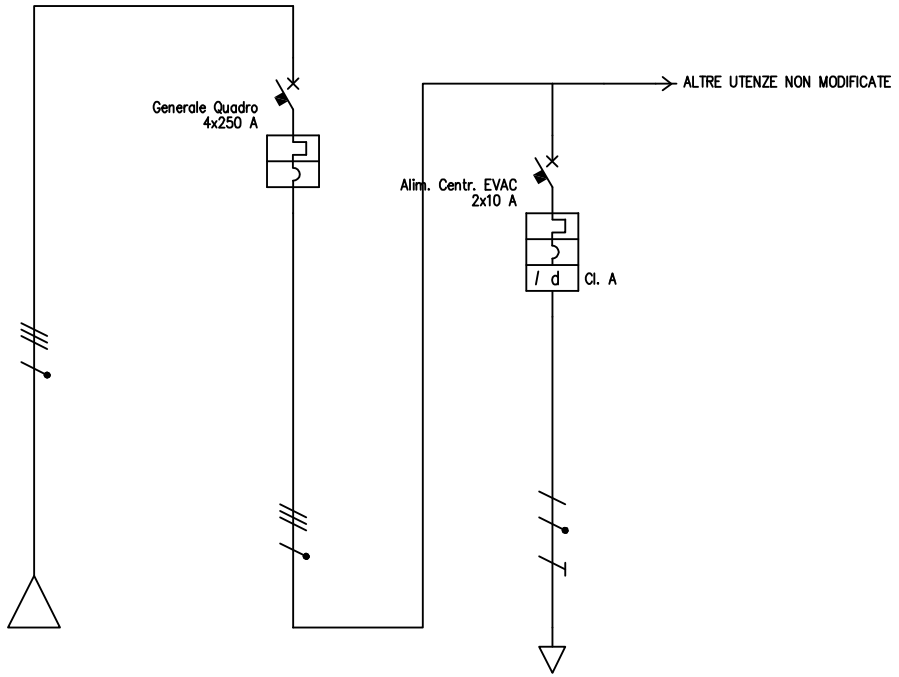

UTENZA	DENOMINAZIONE					Esistente Non Modificato		Interruttore da aggiungere Linea Nuova								
	SIGLA			DA QE-Valle Contatore		Generale Quadro		Alim. Centr. EVAC								
	TIPO	POTENZA TOT.	kW			TT	173.2	TT/L1-N	2.31							
	POTENZA kW	Ib	A			0.5	2.4	0.5	2.4							
	COEF. CONTEMP.	COS φ				1	0.9	1	0.9							
INTERRUTTORE O SEZIONATORE	COSTRUTTORE															
	TIPO															
	N.POLI	In	A			4	250	2	10							
	Ith A	Idn	A			250		10	0.03							
	Im (o curva) A	Pdi	kA			900	25	100	6							
FUSIBILE	TIPO															
	CALIBRO		A													
CONTATTORE	TIPO															
	In A	Pn	kW													
RELE' TERMICO	TIPO															
	TARATURA		A													
LINEA DI POTENZA	TIPO CAVO							FTG10OM1 0.6/1 kV								
	FORMAZIONE							3G1.5								
	LUNGHEZZA		m					10								
	Iz		A					22								
	C.d.T. a In %	C.d.T. a Ib	%					1.18	0.284							
	Zk mΩ	Zs	mΩ			40.4		273.6								
	Ik trifase/monof. kA	Ik1 fase/terra	kA			6		0.886								
	NUMERAZIONE MORSETTIERA															

				DATA	04/01/2018	ASP Valloni Marecchia	Studio Tecnico Barbieri	QE-Gen. P. Terra Fabb. A	Modifica Quadri			
				DISEG.			Via Del Pino, 24 - Rimini					
				VISTO							FOGLIO	4 DI 12
REV.	MODIFICA	DATA	FIRMA	APPR.		SOST. IL:	SOST. DA:	ORIGINE:			SEGUE	5

TABELLA RIASSUNTIVA DEL QUADRO

TENSIONE NOMINALE: Vn = 400V
FREQUENZA: f = 50Hz
POTENZE E CORRENTI:
PROVENIENZA E TIPO LINEE ALIMENTAZIONE:
STRUTTURA DEL QUADRO: Carpenteria metallica con porta
GRADO DI PROTEZIONE MINIMO: IP30

PROGETTAZIONE	TENSIONE ESERCIZIO	NORME	PROTEZIONE
SERIE	TENSIONE COMANDI		
COMMESSA Modifica Quadri	TENSIONE SEGNALI		
COMMITTENTE ASP Valloni Marecchia			

						Studio Tecnico Barbieri
					DATA	FIRME
				DISEG.	04/01/2018	
				VISTO		
				APPR.		
						QE-Gen. P. Terra Fabb. B
						FOGLIO 5
						T.F. 12
REV.	REVISIONE	DATA	FIRME	SOST. DA:	SOST. IL:	ORIGINE

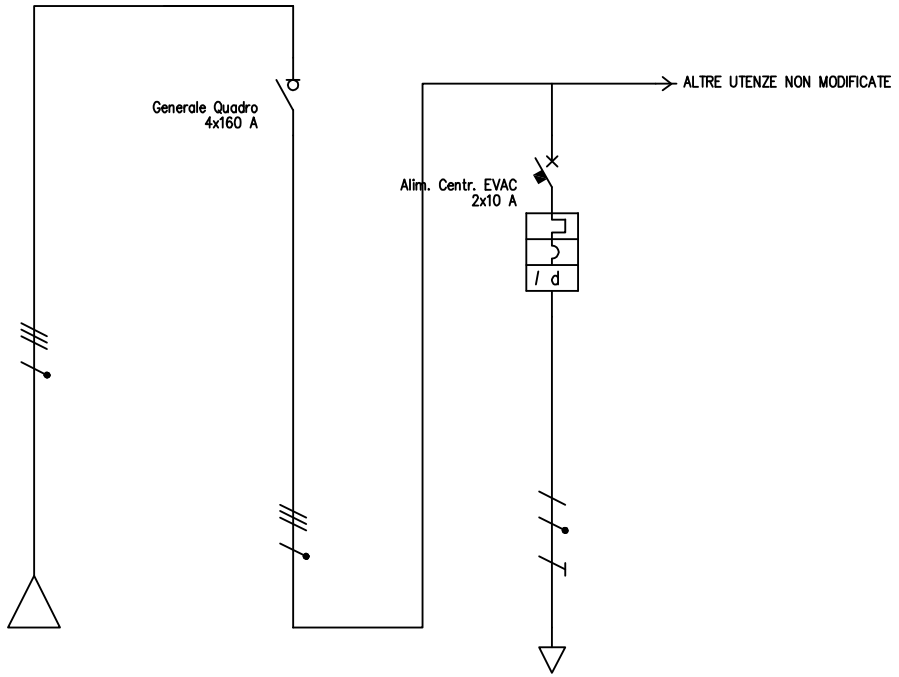

UTENZA	DENOMINAZIONE					Esistente Non Modificato		Interruttore da aggiungere Linea Nuova								
	SIGLA			DA QE-Valle Contatore		Generale Quadro		Alim. Centr. EVAC								
	TIPO	POTENZA TOT.	kW			TT	6.93	TT/L1-N	2.31							
	POTENZA kW	Ib	A			0.5	2.4	0.5	2.4							
	COEF. CONTEMP.	COS φ				1	0.9	1	0.9							
INTERRUTTORE O SEZIONATORE	COSTRUTTORE															
	TIPO															
	N.POLI	In	A			4	160	2	10							
	Ith A	Idn	A					10	0.03							
	Im (o curva) A	Pdi	kA				2.1	100	6							
FUSIBILE	TIPO															
	CALIBRO		A													
CONTATTORE	TIPO															
	In A	Pn	kW													
RELE' TERMICO	TIPO															
	TARATURA		A													
LINEA DI POTENZA	TIPO CAVO							FTG100M1 0.6/1 kV								
	FORMAZIONE							3G1.5								
	LUNGHEZZA		m					10								
	Iz		A					22								
	C.d.T. a In %	C.d.T. a Ib	%					1.18	0.284							
	Zk mΩ	Zs	mΩ			40.4		273.6								
	Ik trifase/monof. kA	Ik1 fase/terra	kA			6		0.886								
	NUMERAZIONE MORSETTIERA															

				DATA	04/01/2018	ASP Valloni Marecchia		Studio Tecnico Barbieri Via Del Pino, 24 – Rimini	QE-Gen. P. Terra Fabb. B	Modifica Quadri		
				DISEG.								
				VISTO								FOGLIO 6 DI 12
REV.	MODIFICA	DATA	FIRMA	APPR.		SOST. IL:	SOST. DA:	ORIGINE:				SEGUE 7

TABELLA RIASSUNTIVA DEL QUADRO

TENSIONE NOMINALE: Vn = 400V
FREQUENZA: f = 50Hz
POTENZE E CORRENTI:
PROVENIENZA E TIPO LINEE ALIMENTAZIONE:
STRUTTURA DEL QUADRO: Carpenteria in metallo con porta
GRADO DI PROTEZIONE MINIMO: IP41

PROGETTAZIONE	TENSIONE ESERCIZIO	NORME	PROTEZIONE
SERIE	TENSIONE COMANDI		
COMMESSA Modifica Quadri	TENSIONE SEGNALI		
COMMITTENTE ASP Valloni Marecchia			

REV.	REVISIONE	DATA	FIRME

	DATA	FIRME
DISEG.	04/01/2018	
VISTO		
APPR.		

Studio Tecnico Barbieri

QE-P. Primo Fabb. B

FOGLIO 7

T.F. 12

SOST. DA:

SOST. IL:

ORIGINE

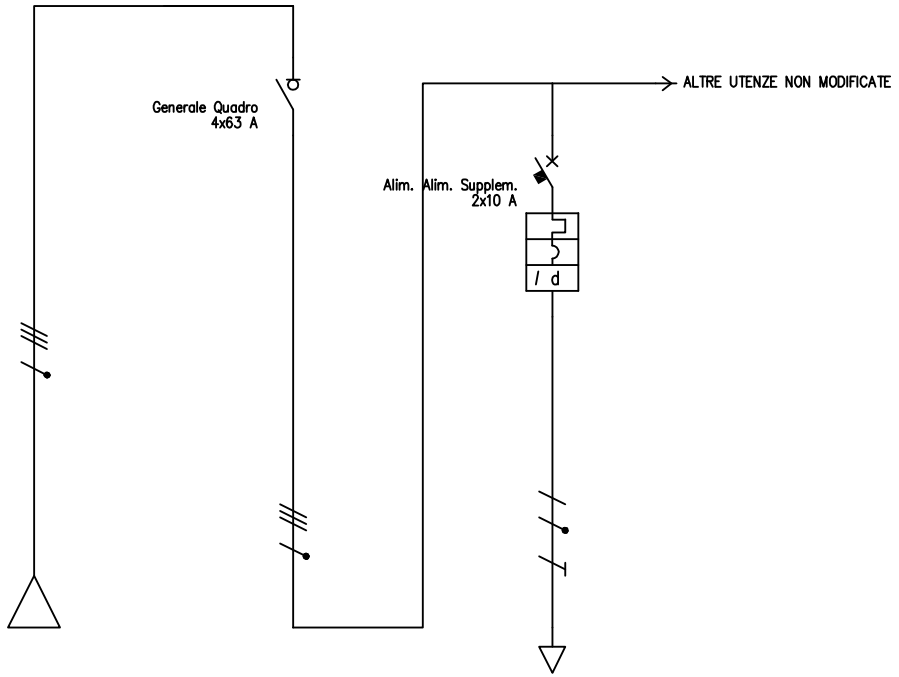

UTENZA	DENOMINAZIONE					Esistente Non Modificato		Interruttore da aggiungere Linea Nuova								
	SIGLA			Da QE-Gen. P. Terra Fab. B		Generale Quadro		Alim. Alim. Supplem.								
	TIPO	POTENZA TOT.	kW			TT	6.93	TT/L1-N	2.31							
	POTENZA kW	Ib	A			0.5	2.4	0.5	2.4							
	COEF. CONTEMP.	COS φ				1	0.9	1	0.9							
INTERRUTTORE O SEZIONATORE	COSTRUTTORE															
	TIPO															
	N.POLI	In	A			4	63	2	10							
	Ith A	Idn	A					10	0.03							
	Im (o curva) A	Pdi	kA					100	6							
FUSIBILE	TIPO															
	CALIBRO		A													
CONTATTORE	TIPO															
	In A	Pn	kW													
RELE' TERMICO	TIPO															
	TARATURA		A													
LINEA DI POTENZA	TIPO CAVO							FTG100M1 0.6/1 kV								
	FORMAZIONE							3G1.5								
	LUNGHEZZA		m					10								
	Iz		A					22								
	C.d.T. a In %	C.d.T. a Ib	%					1.18	0.284							
	Zk mΩ	Zs	mΩ			40.4		273.6								
	Ik trifase/monof. kA	Ik1 fase/terra	kA			6		0.886								
	NUMERAZIONE MORSETTIERA															

				DATA	04/01/2018	ASP Valloni Marecchia	Studio Tecnico Barbieri Via Del Pino, 24 – Rimini	QE-P. Primo Fabb. B	Modifica Quadri		
				DISEG.							
				VISTO							FOGLIO 8 DI 12
REV.	MODIFICA	DATA	FIRMA	APPR.		SOST. IL:	SOST. DA:	ORIGINE:			SEGUE 9

TABELLA RIASSUNTIVA DEL QUADRO

TENSIONE NOMINALE: Vn = 400V
FREQUENZA: f = 50Hz
POTENZE E CORRENTI:
PROVENIENZA E TIPO LINEE ALIMENTAZIONE:
STRUTTURA DEL QUADRO: Carpenteria in metallo con porta
GRADO DI PROTEZIONE MINIMO: IP30

PROGETTAZIONE	TENSIONE ESERCIZIO	NORME	PROTEZIONE
SERIE	TENSIONE COMANDI		
COMMESSA Modifica Quadri	TENSIONE SEGNALI		
COMMITTENTE ASP Valloni Marecchia			

						Studio Tecnico Barbieri
					DATA	FIRME
				DISEG.	04/01/2018	
				VISTO		
				APPR.		
						QE-Gen. P. Terra Fabb. C
						FOGLIO 9
						T.F. 12
REV.	REVISIONE	DATA	FIRME	SOST. DA:	SOST. IL:	ORIGINE

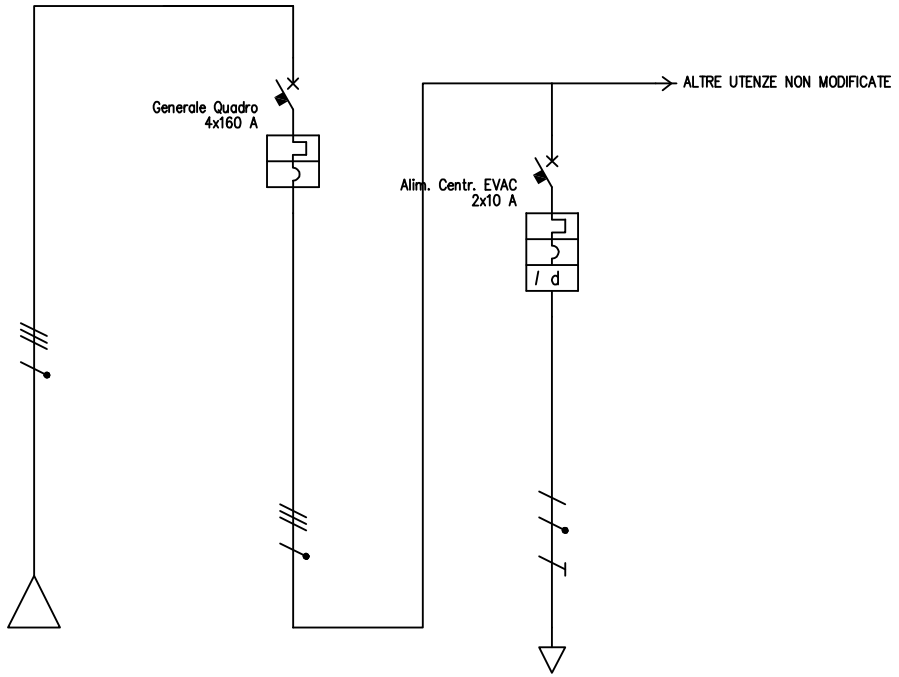

UTENZA	DENOMINAZIONE					Esistente Non Modificato		Interruttore da aggiungere Linea Nuova								
	SIGLA			DA QE-Valle Contatore		Generale Quadro		Alim. Centr. EVAC								
	TIPO	POTENZA TOT.	kW			TT	110.9	TT/L1-N	2.31							
	POTENZA kW	Ib	A			0.5	2.4	0.5	2.4							
	COEF. CONTEMP.	COS φ				1	0.9	1	0.9							
INTERRUTTORE O SEZIONATORE	COSTRUTTORE															
	TIPO															
	N.POLI	In	A			4	160	2	10							
	Ith A	Idn	A			160		10	0.03							
	Im (o curva) A	Pdi	kA			1600	16	100	6							
FUSIBILE	TIPO															
	CALIBRO		A													
CONTATTORE	TIPO															
	In A	Pn	kW													
RELE' TERMICO	TIPO															
	TARATURA		A													
LINEA DI POTENZA	TIPO CAVO							FTG10OM1 0.6/1 kV								
	FORMAZIONE							3G1.5								
	LUNGHEZZA		m					10								
	Iz		A					22								
	C.d.T. a In %	C.d.T. a Ib	%					1.18	0.284							
	Zk mΩ	Zs	mΩ			40.4		273.6								
	Ik trifase/monof. kA	Ik1 fase/terra	kA			6		0.886								
	NUMERAZIONE MORSETTIERA															

				DATA	04/01/2018	ASP Valloni Marecchia	Studio Tecnico Barbieri Via Del Pino, 24 – Rimini	QE-Gen. P. Terra Fabb. C	Modifica Quadri		
				DISEG.							
				VISTO							FOGLIO 10 DI 12
REV.	MODIFICA	DATA	FIRMA	APPR.		SOST. IL:	SOST. DA:	ORIGINE:			SEGUE 11

TABELLA RIASSUNTIVA DEL QUADRO

TENSIONE NOMINALE: Vn = 400V
FREQUENZA: f = 50Hz
POTENZE E CORRENTI:
PROVENIENZA E TIPO LINEE ALIMENTAZIONE:
STRUTTURA DEL QUADRO: Carpenteria in metallo con porta
GRADO DI PROTEZIONE MINIMO: IP40

PROGETTAZIONE	TENSIONE ESERCIZIO	NORME	PROTEZIONE
SERIE	TENSIONE COMANDI		
COMMESSA Modifica Quadri	TENSIONE SEGNALI		
COMMITTENTE ASP Valloni Marecchia			

	DATA	FIRME
DISEG.	04/01/2018	
VISTO		
APPR.		

Studio Tecnico Barbieri

QE-P. Primo Fabb. C

FOGLIO 11

T.F. 12

REV.	REVISIONE	DATA	FIRME	SOST. DA:	SOST. IL:	ORIGINE

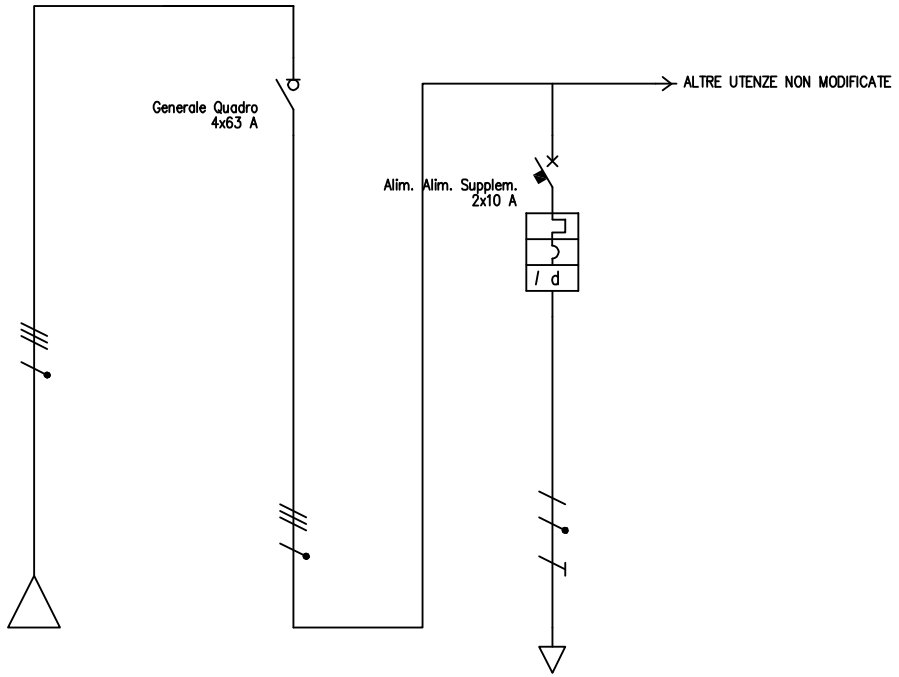

UTENZA	DENOMINAZIONE					Esistente Non Modificato		Interruttore da aggiungere Linea Nuova								
	SIGLA			Da QE-Gen. P. Terra Fab. C		Generale Quadro		Alim. Alim. Supplem.								
	TIPO	POTENZA TOT.	kW			TT	6.93	TT/L1-N	2.31							
	POTENZA kW	Ib	A			0.5	2.4	0.5	2.4							
	COEF. CONTEMP.	COS φ				1	0.9	1	0.9							
INTERRUTTORE O SEZIONATORE	COSTRUTTORE															
	TIPO															
	N.POLI	In	A			4	63	2	10							
	Ith A	Idn	A					10	0.03							
	Im (o curva) A	Pdi	kA					100	6							
FUSIBILE	TIPO															
	CALIBRO		A													
CONTATTORE	TIPO															
	In A	Pn	kW													
RELE' TERMICO	TIPO															
	TARATURA		A													
LINEA DI POTENZA	TIPO CAVO							FTG100M1 0.6/1 kV								
	FORMAZIONE							3G1.5								
	LUNGHEZZA		m					10								
	Iz		A					22								
	C.d.T. a In %	C.d.T. a Ib	%					1.18	0.284							
	Zk mΩ	Zs	mΩ			40.4		273.6								
	Ik trifase/monof. kA	Ik1 fase/terra	kA			6		0.886								
	NUMERAZIONE MORSETTIERA															

				DATA	04/01/2018	ASP Valloni Marecchia	Studio Tecnico Barbieri Via Del Pino, 24 – Rimini	QE-P. Primo Fabb. C	Modifica Quadri		
				DISEG.							
				VISTO							FOGLIO 12 DI 12
REV.	MODIFICA	DATA	FIRMA	APPR.		SOST. IL:	SOST. DA:	ORIGINE:			SEGUE